BERG

ZLEWOZMYWAK
UNIT BRG X513

Długość	**780 mm**
Szerokość	**500 mm**
Głębokość komory głównej	**180 mm**
Głębokość komory małej	**120 mm**
Do szafki	**60 cm**
Model zlewozmywaka	**półtora komory z ociekaczem**

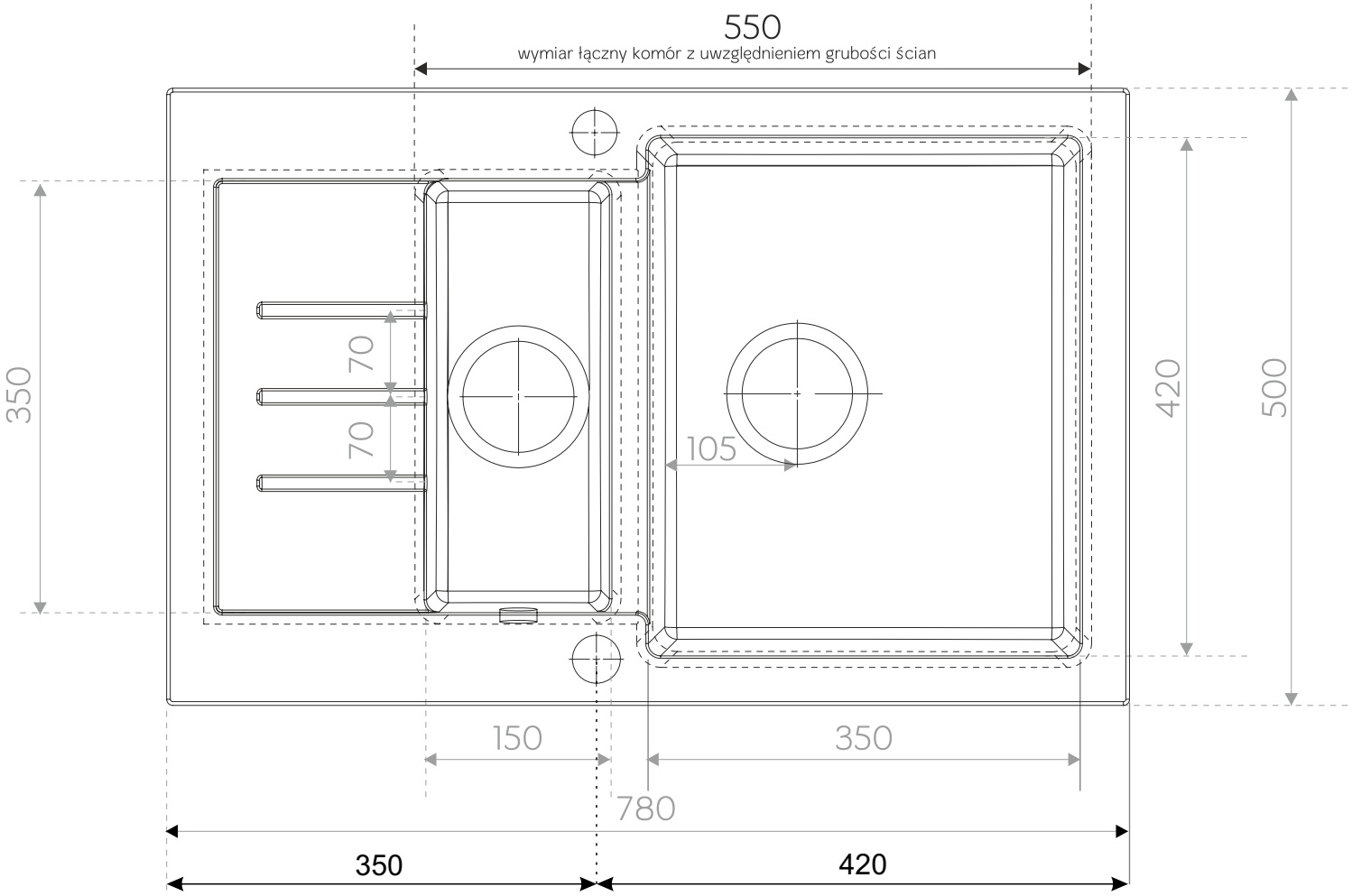

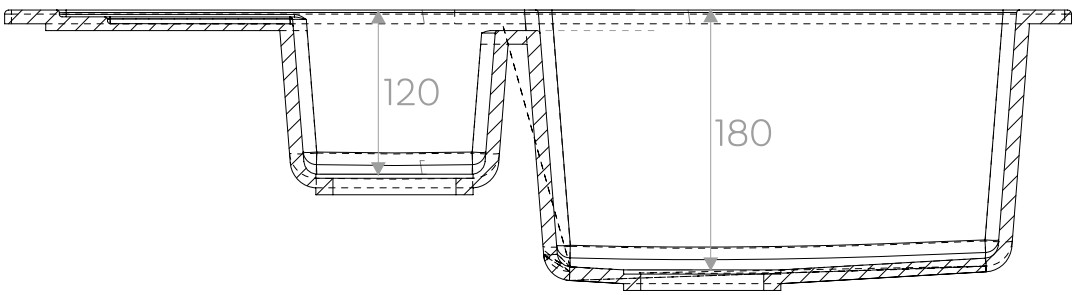

Wymiary zlewozmywaka mogą się różnić o 0,3%

KOLORY ZLEWOZMYWAKÓW GRANITOWYCH BERG

12 - czarny metalik	10 - stalowy metalik	16 - biały alabaster	01 - safari	07 piasek	06 - biały	02 - czarny	03 - szary
exclusive	exclusive	exclusive	podstawowy	podstawowy	podstawowy	podstawowy	podstawowy